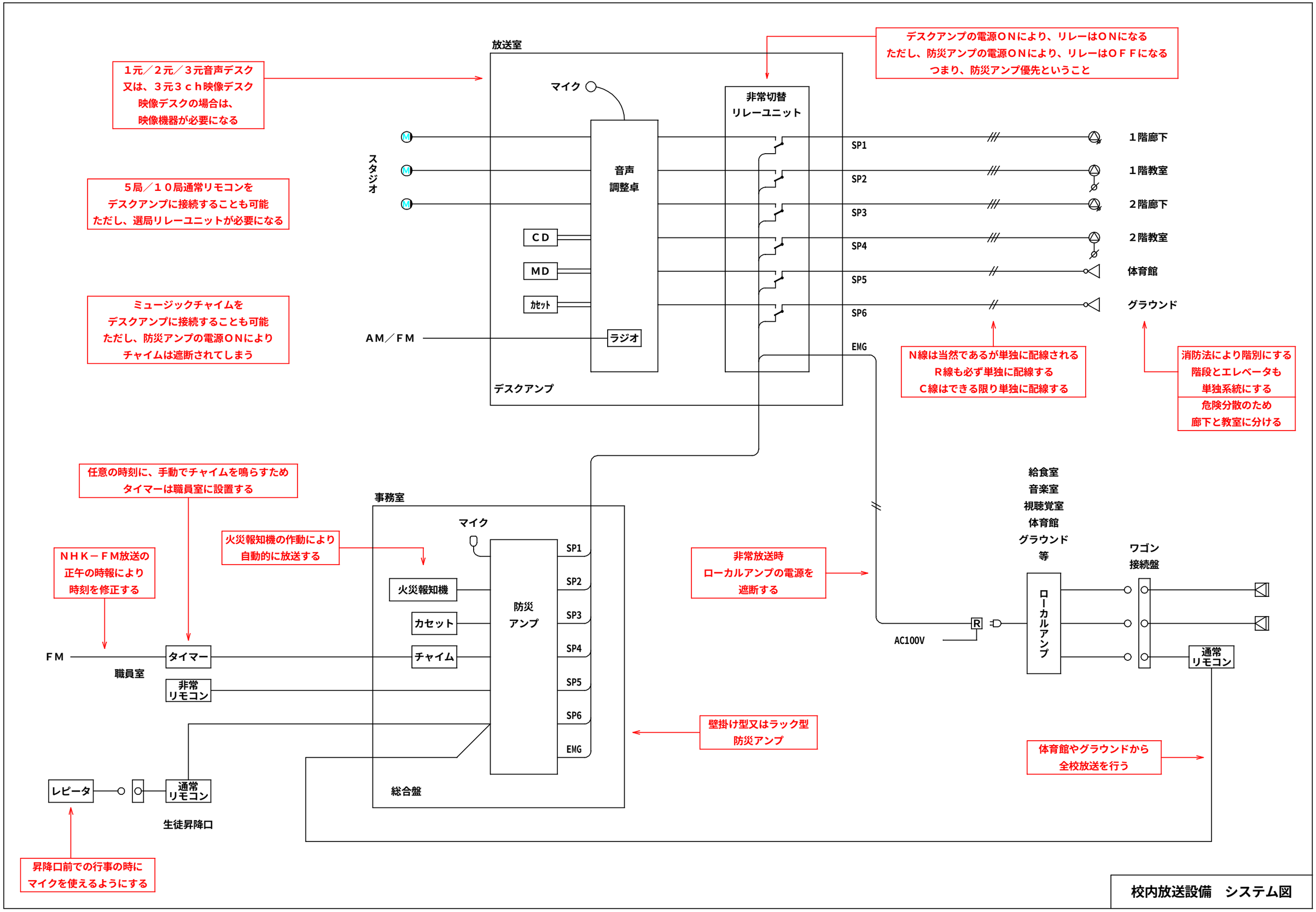

校内放送設備　システム図