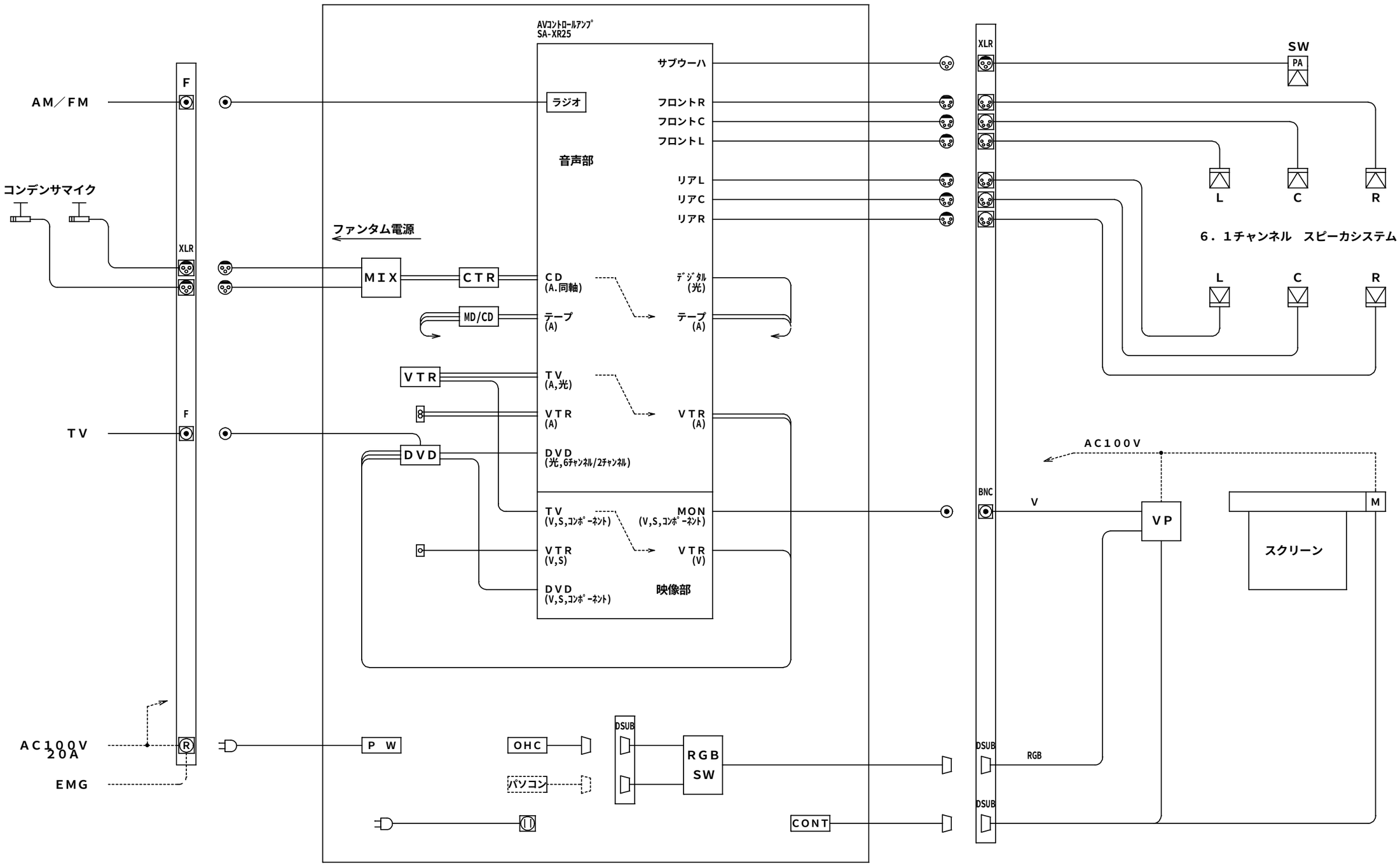

ＣＤはＤＶＤでも再生できます。
デジタル音声入力は、光が２回路、同軸が１回路です。

音楽室　ＡＶ設備
システム図